Přídavný modul

Přídavný modul iTHT – XHT900

Instalační manuál

SPECIFIKACE

Pracovní prostředí	Krytí přídavného modulu je dáno „mateřskou“ jednotkou, do které je vložen, tedy terminály iTT, iTRT nebo řadičem IXP220
Výstupní napětí	2x 12 V á 200 mA
Komunikace	2 vysokorychlostní výstupy RS485
Pracovní kmitočet	125 kHz a 13,56 MHz
Diagnostická rozhraní	
Příchozí data	Blikající zelená LED
Odchozí data	Blikající červená LED

INSTALAČNÍ INFORMACE

Příslušenství

Když rozbalíte docházkový terminál, najdete následující:

- Přídavný modul iTHT

Obecné

Při instalaci terminálu pamatujte na následující:

Vzdálenost mezi přídavným modulem a víceúčelovými čtečkami

Maximální délka mezi přídavným modulem a k němu připojenými čtečkami může být 150 m. Používejte kvalitní stíněný kabel s jedním spleteným párem vodičů (kvůli pevnosti doporučujeme ⌀ 0,8 mm)

- Když se terminál používá inteligentním vysokorychlostním modulem (iTHT), pak maximální přípustná vzdálenost mezi nimi je 150 m.

Maximální vzdálenost mezi dvěma čtečkami

Aby se zabránilo vzájemnému rušení, instalujte čtečky, které jsou připojené k přídavnému modulu iTHT minimálně 500 mm od sebe

Montáž modulu

Důležité“ Nikdy neupevňujte terminál nebo řadič, do kterého je vložený přídavný modul na chvějící se podklad.

Přídavný modul jednoduše zasuňte do konektoru terminálu nebo řadiče, podle níže uvedených obrázků.

Důležité upozornění

Připojením čtečky k výstupu č. 1 na přídavném modulu se stanou výstupy pro čtečku č. 1 na terminálu či řadiči, do kterého je vložen přídavný modul, nefunkční! Podobná nefunkčnost se projeví na výstup č. 2. Takže nikdy nepoužívejte původní výstupy na terminálu nebo řadiči pro připojení čteček, jsou-li již použité v přídavném modulu.

Poznámka

Terminál, řadič ani přídavný modul nemají anténu, takže ej lze bez omezení montovat na kovový podklad.

Elektrická zapojení

Následující obrázky ukazují zapojení víceúčelových docházkových terminálu MDTA k přídavnému modulu iTHT. Stejná zapojení se použijí i pro připojení biometrických docházkových modulů BMTA.

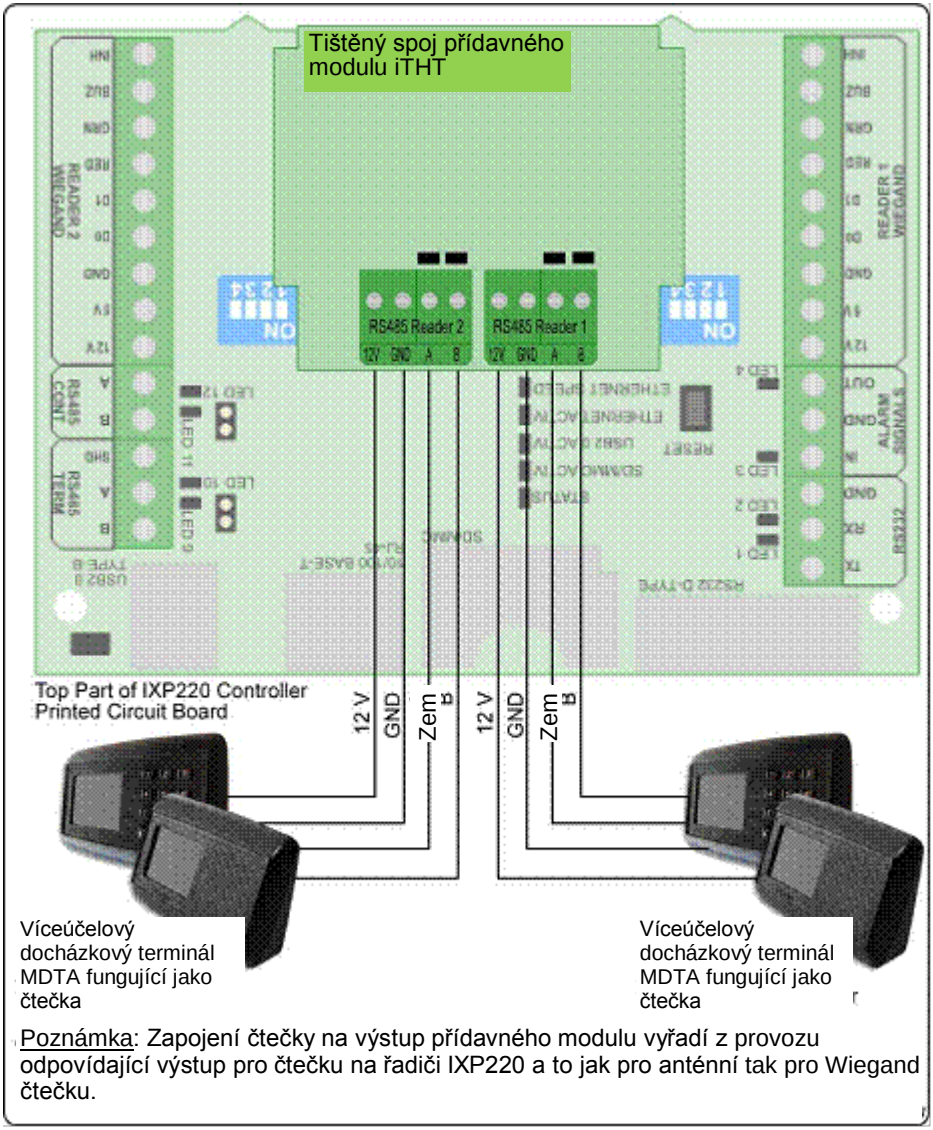

Poznámka: Zapojení čtečky na výstup přídavného modulu vyřadí z provozu odpovídající výstup pro čtečku na řadiči IXP220 a to jak pro anténní tak pro Wiegand čtečku.

Zapojení přídavného modulu iTHT v řadiči IXP220

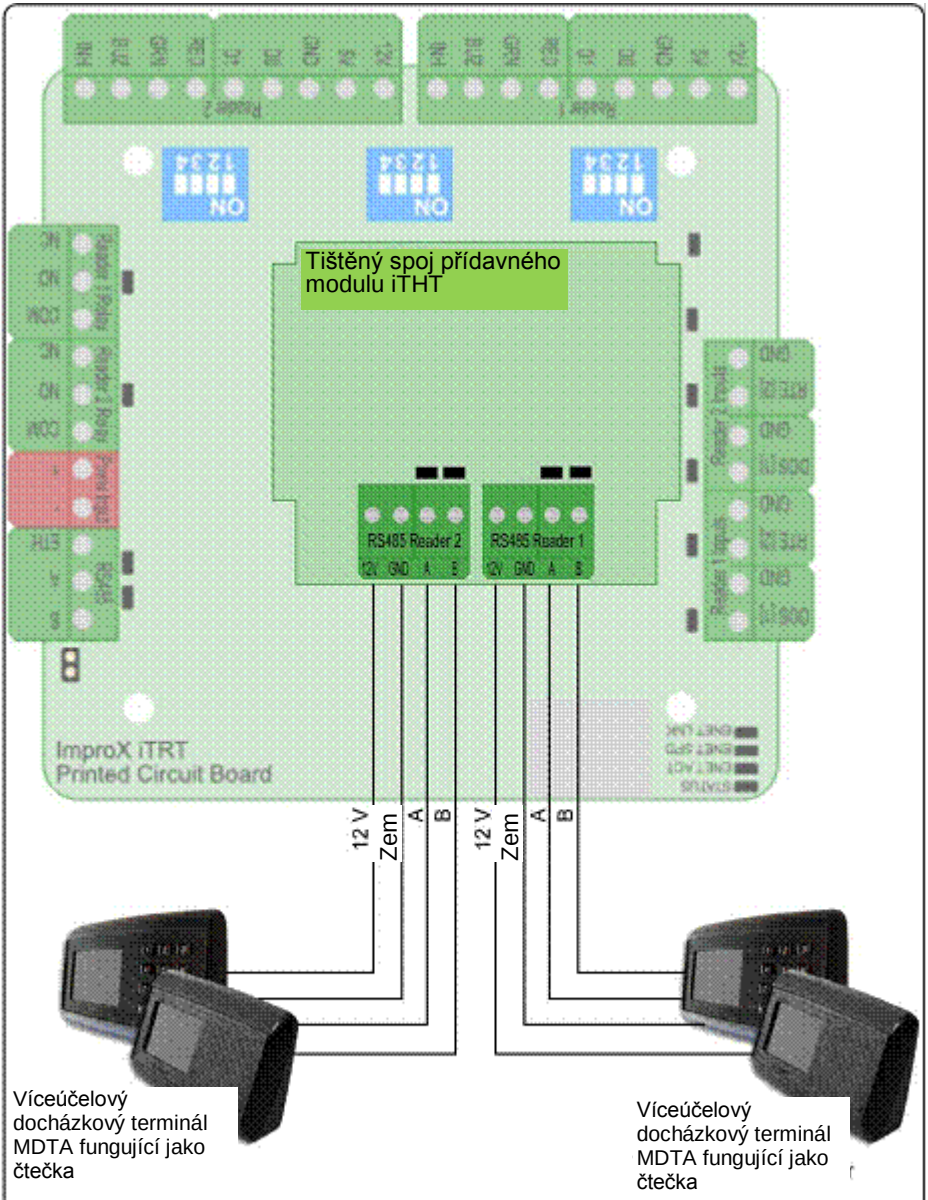

Poznámka: Zapojení čtečky na výstup přídavného modulu vyřadí z provozu odpovídající výstup pro čtečku v terminálu iTRT.

Zapojení přídavného modulu iTHT v terminálu iTRT

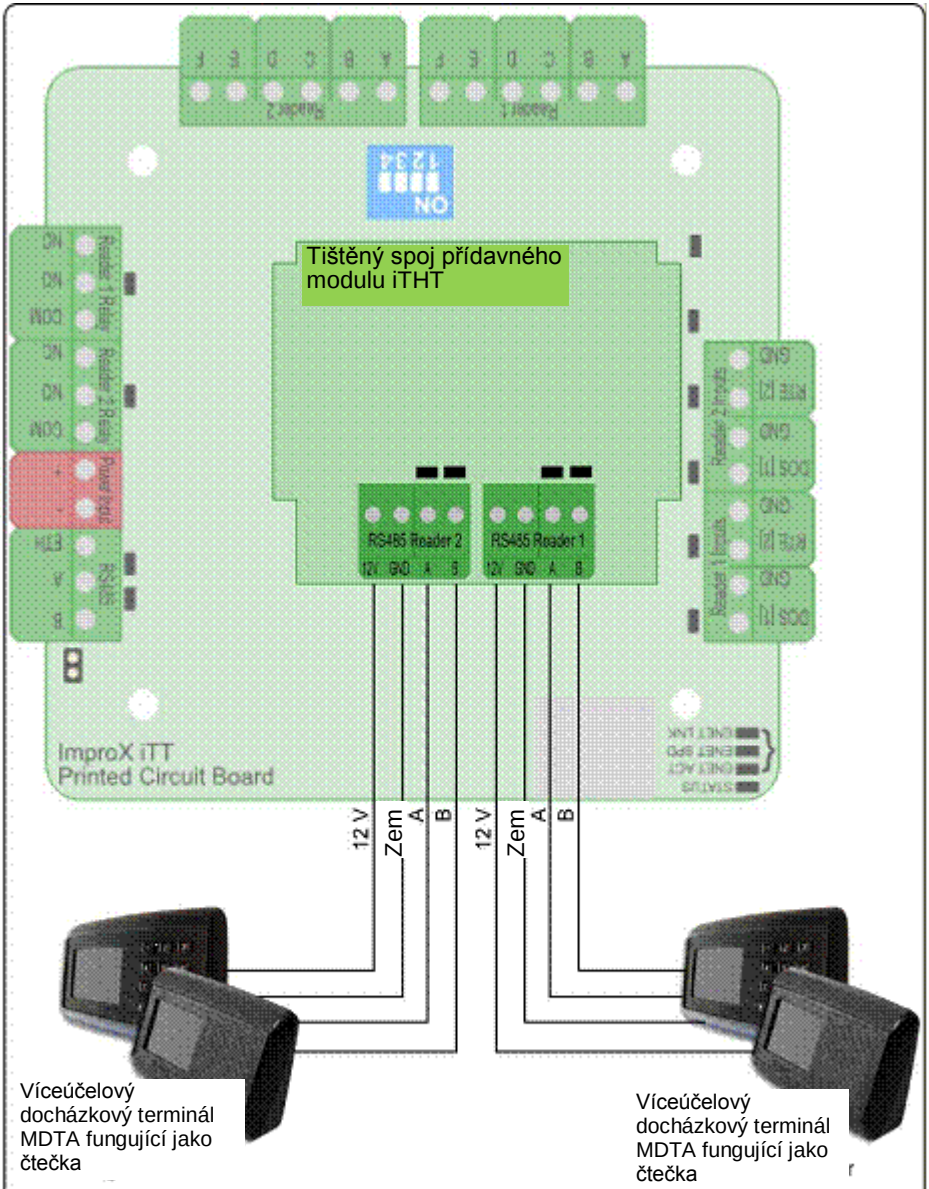

Poznámka: Zapojení čtečky na výstup přídavného modulu vyřadí z provozu odpovídající výstup pro čtečku v terminálu iTT.

Zapojení přídavného modulu iTHT v terminálu iTT

ZÁRUČNÍ DOBA

Tento výrobek podléhá obvyklým záručním podmínkám, které platí na území České republiky.

.

POZNÁMKY UŽIVATELE

Tento manuál platí pro přídavný modul XTH900-CZ-03. (Poslední dvě číslice skladového kódu znamenají stav výroby tohoto výrobku			
XTH900	Výtisk 1	Říjen 2012	