Elektrická zapojení

Následující obrázky ukazují zapojení víceúčelových docházkových terminálu MDTA k přídavnému modulu iTHT. Stejná zapojení se použijí i pro připojení biometrických docházkových modulů BMTA.

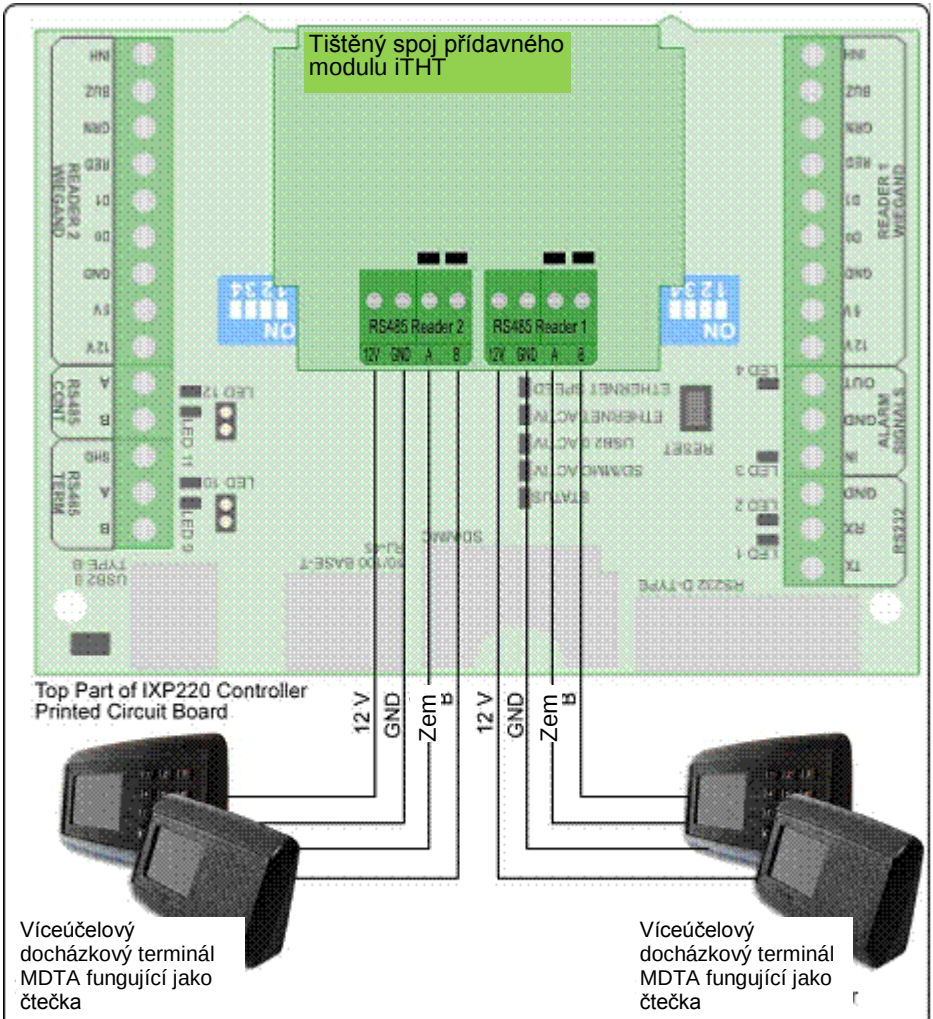

Poznámka: Zapojení čtečky na výstup přídavného modulu vyřadí z provozu odpovídající výstup pro čtečku na řadiči IXP220 a to jak pro anténní tak pro Wiegand čtečku.

Zapojení přídavného modulu iTHT v řadiči IXP220

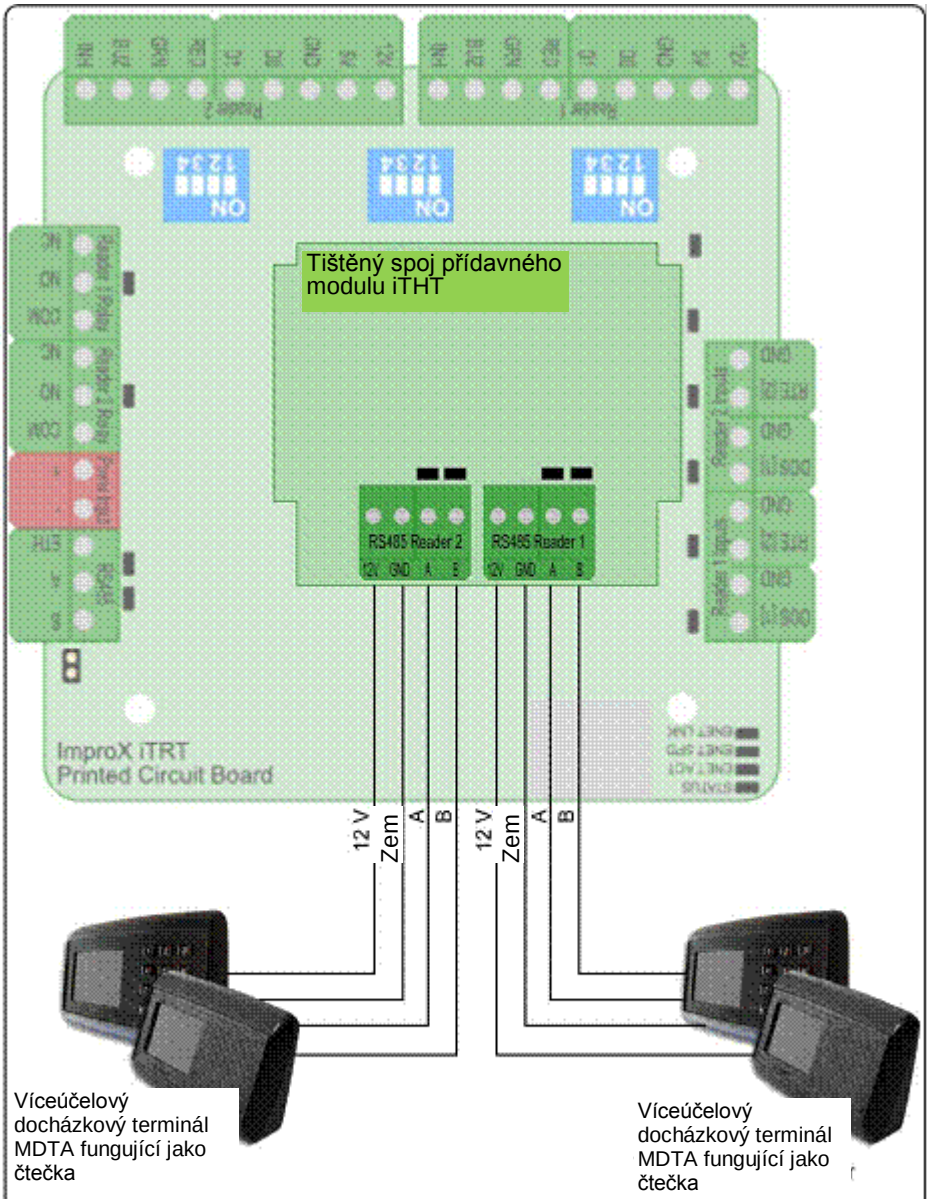

Poznámka: Zapojení čtečky na výstup přídavného modulu vyřadí z provozu odpovídající výstup pro čtečku v terminálu iTRT.

Zapojení přídavného modulu iTHT v terminálu iTRT

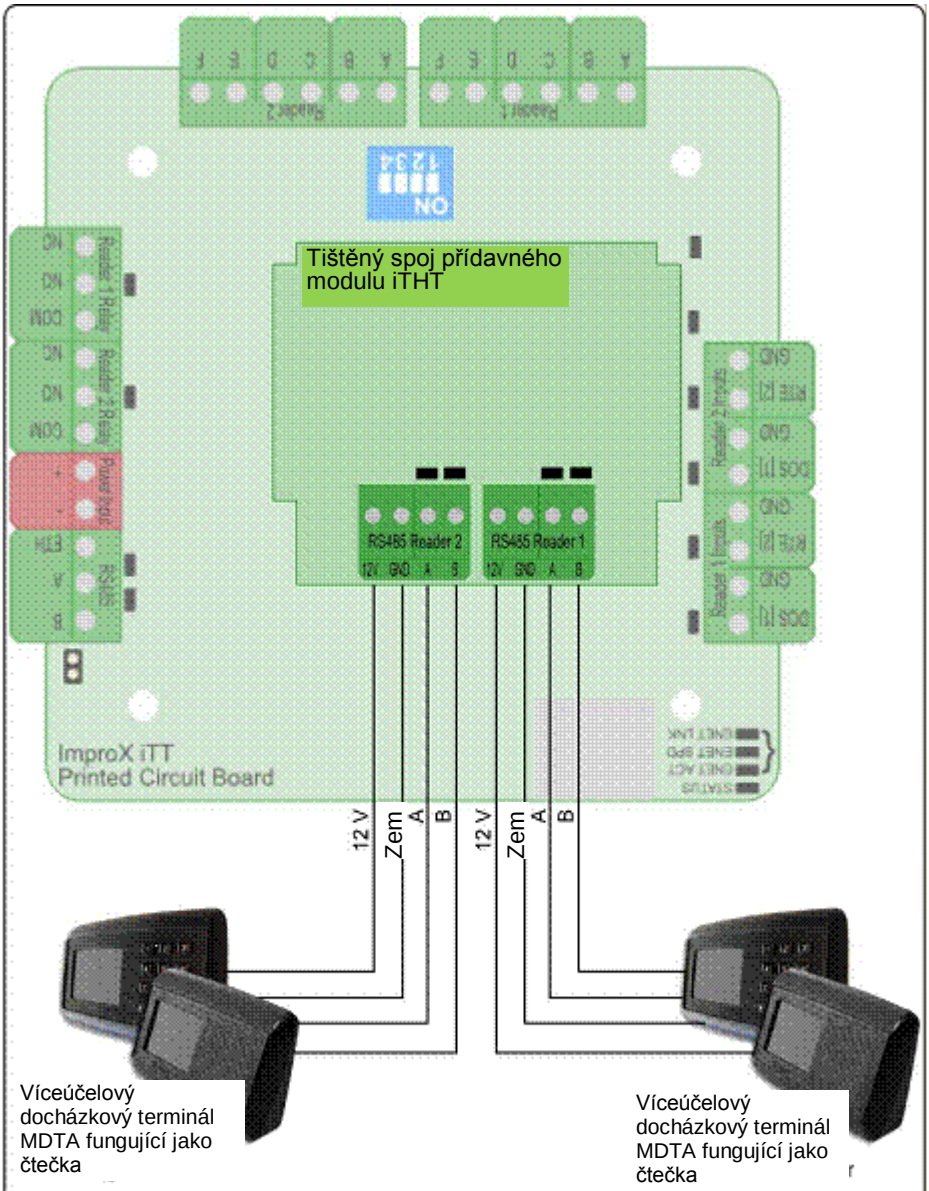

Poznámka: Zapojení čtečky na výstup přídavného modulu vyřadí z provozu odpovídající výstup pro čtečku v terminálu iTT.

Zapojení přídavného modulu iTHT v terminálu iTT