Poznámka

Konektor pro PC síť a odpovídající indikační LED jsou pouze u modelů HCM720 a HCM722

9.2. Nasouvací řadič jako dveřní řadič

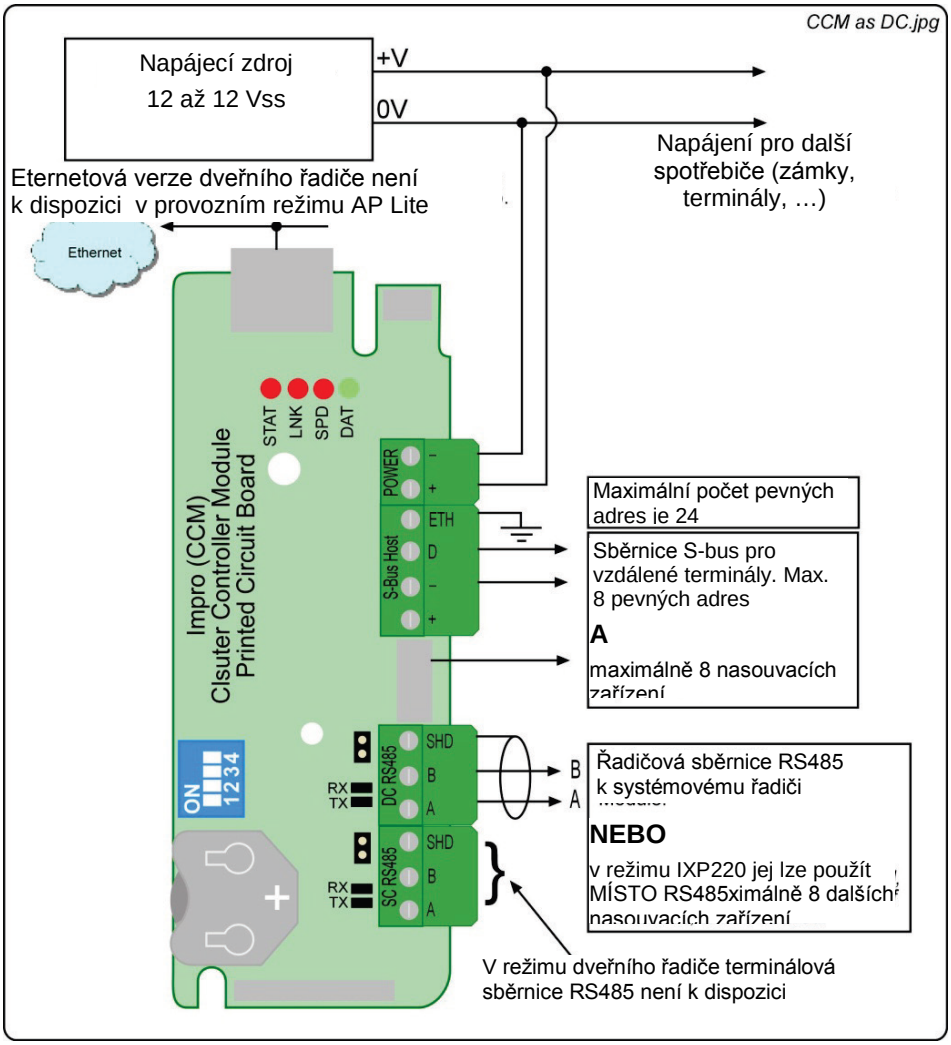

Obr. 2 Nasouvací řadič v režimu dveřního řadiče

9.3. Nasouvací řadič v režimu AP Lite

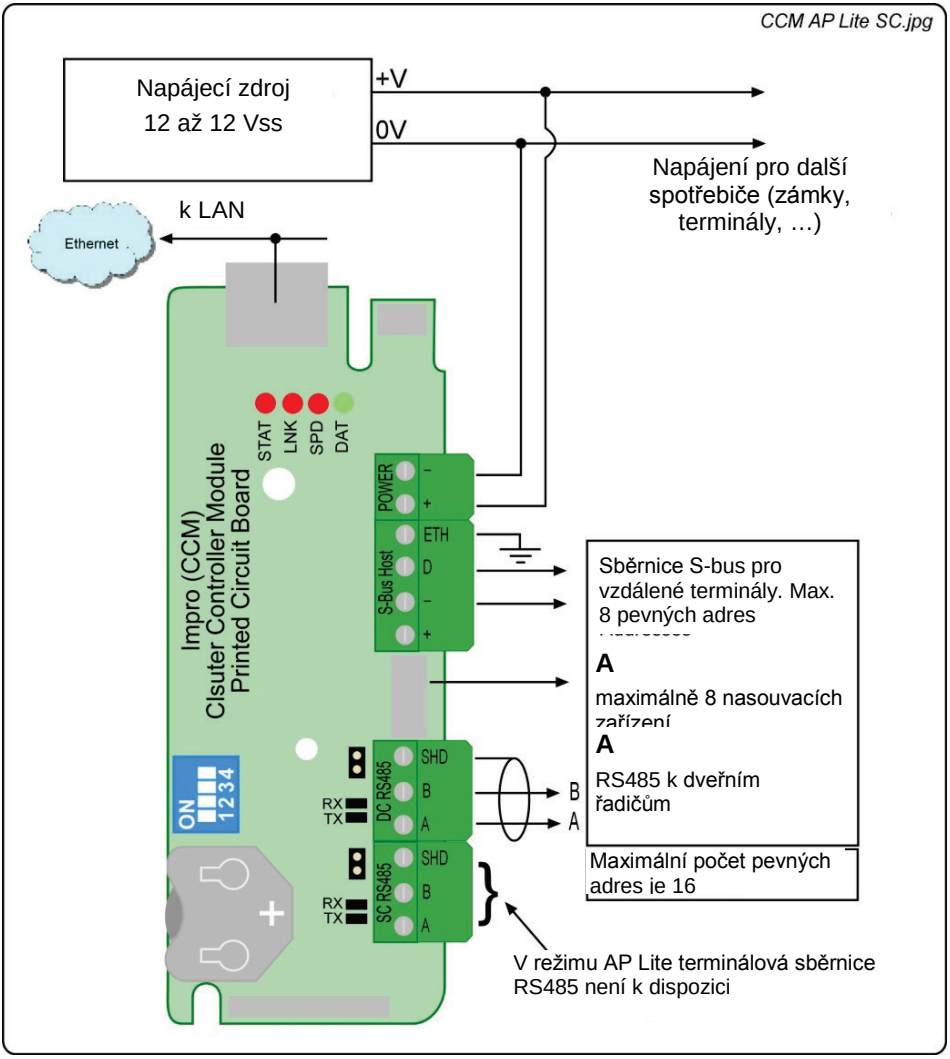

Obr. 3 Nasouvací řadič v režimu AP Lite

9.4. Nasouvací řadič v režimu IXP220

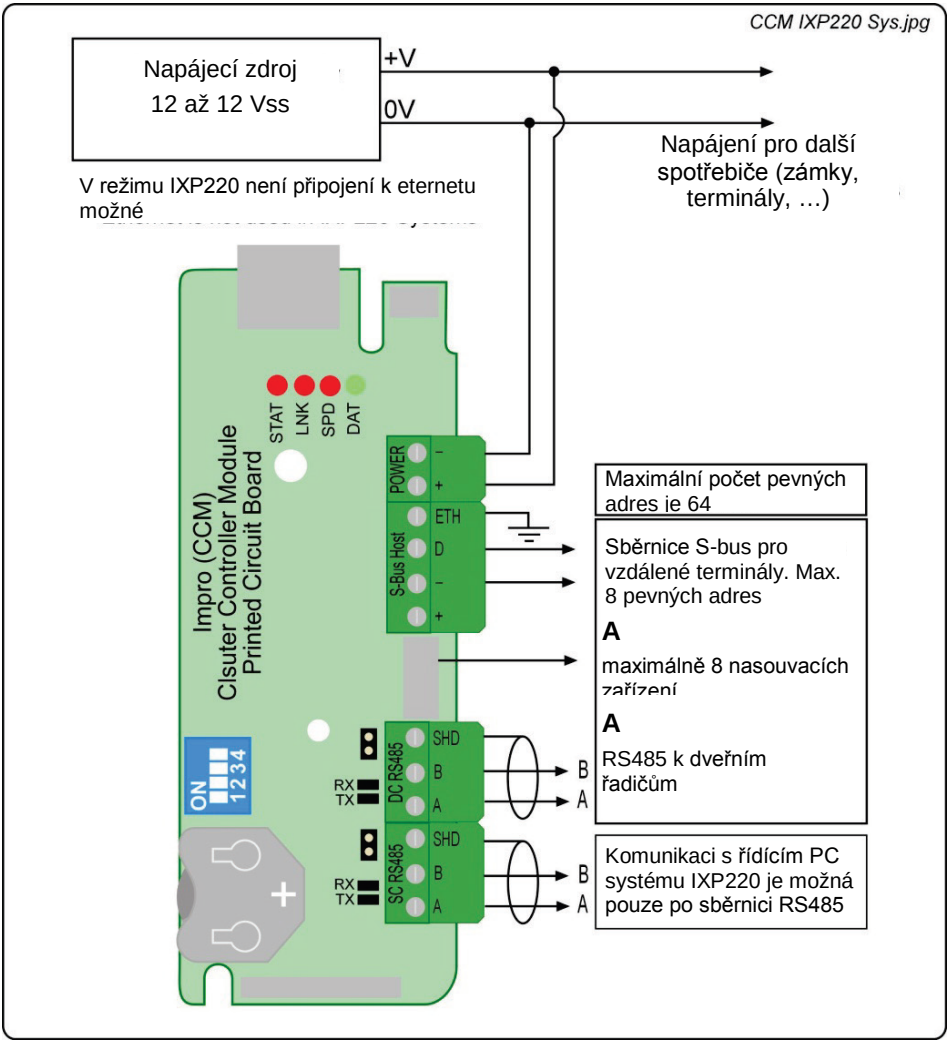

Obr. 4 Nasouvací řadič v režimu IXP220

9.5. Nasouvací řadič v režimu AP Pro

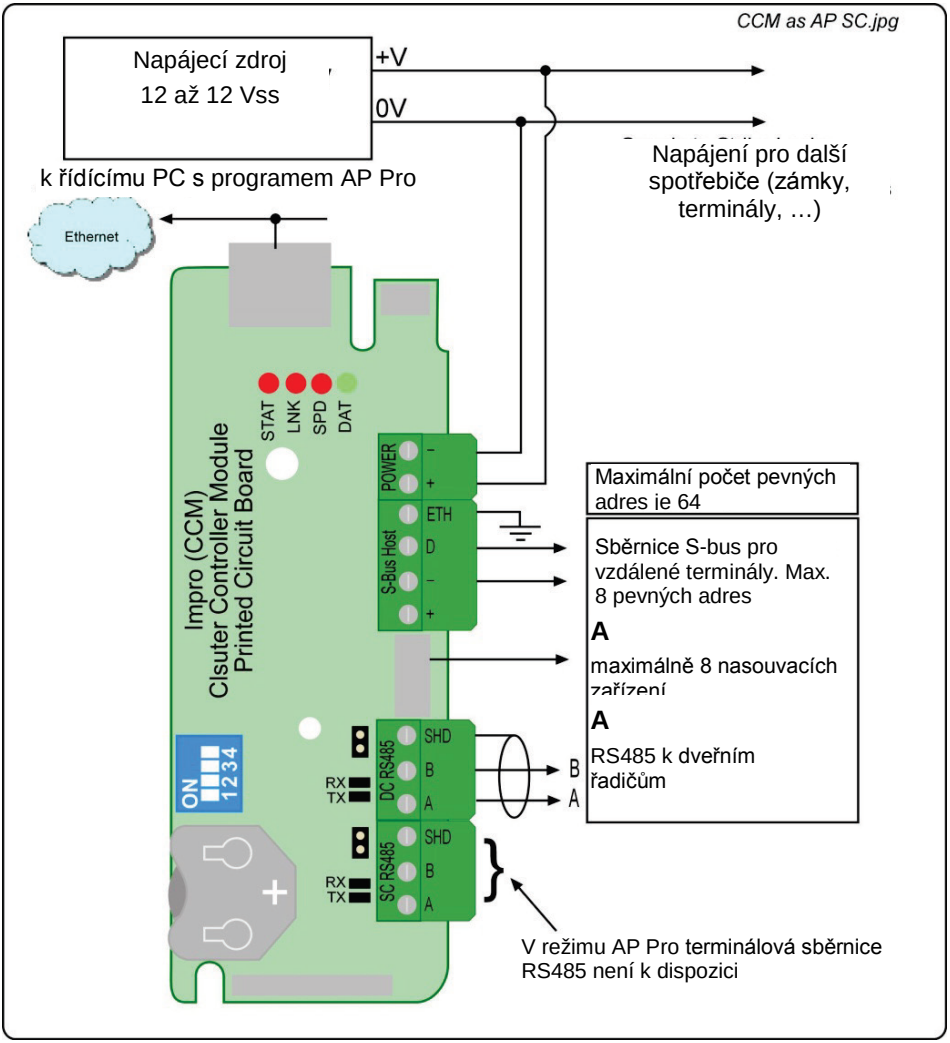

Obr. 5 Nasouvací řadič v režimu AP Pro

9.6. Automatický test při zapnutí napájení

Při zapnutí napájení se testuje RAM a kontrolní suma paměti flash. Pokud test nalezne nějakou chybu, začne červená stavová LED blikat. Je-li test úspěšný, bude stavová LED červeně+ trvale svítit po celou dobu.

9.7. Štítek s pevnou adresou

Je rozumné si vytvořit pro instalaci kreslený plán. Dodaný štítek s pevnou adresou daného zařízení umístěte do plánu na skutečné místo instalace tohoto zařízení. Při programování máte pak dispozici vhodnou pomůcku pro správné pojmenování jednotlivých dveří atd., Pro jistotu si pak plán uschovejte i pro budoucí období.

10. ZÁRUČNÍ PODMÍNKY

Platí zákonem stanovené záruční podmínky.

Tento manuál platí pro nasouvací řadiče Impro Portal HCM720,721,723,724.			
HCM720	Výtisk 1	Leden 2016	